meber S.p.A.

SEGHE A NASTRO PER HOBBY

HOBBY BAND SAWS
SCIES À RUBAN POUR BRICOLAGE
SIERRAS DE CINTA PARA HOBBY

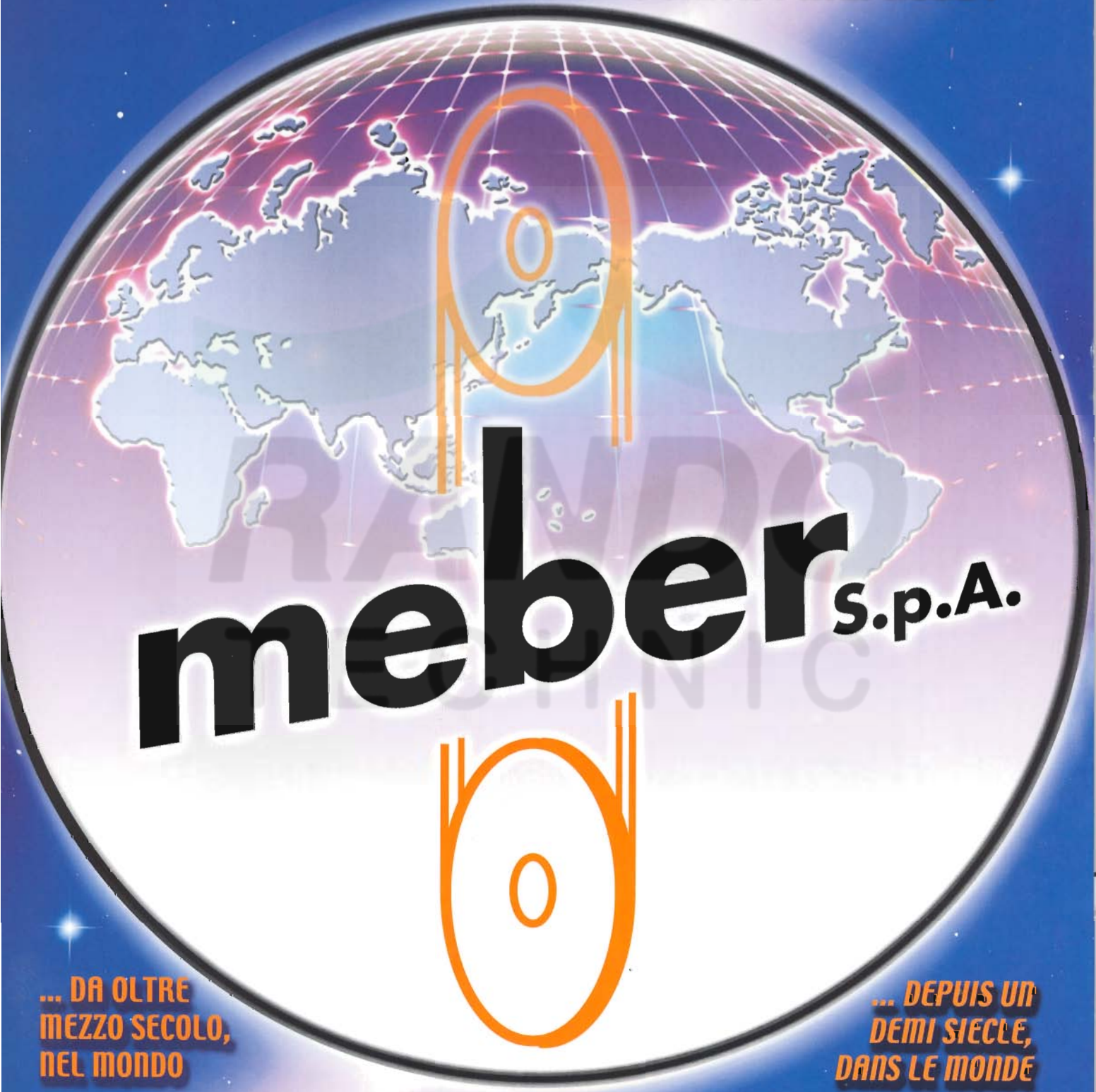

... DA OLTRE MEZZO SECOLO, NEL MONDO

... DEPUIS UN DEMI SIECLE, DANS LE MONDE

... FOR MORE THAN HALF A CENTURY, IN THE WORLD

... DESDE HACE MÀS DE MEDIO SIGLO, EN EL MUNDO

meber s.p.a.

RANDO TECHNIC

PROFESSIONAL 320

Volani in alluminio pressofuso ricoperti in gomma (in ghisa a richiesta).

Flywheels in die-cast aluminium covered with rubber (cast iron on request).

Volants a rayon en alluminium recouverts en caoutchouc (en fonte option).

Volantes en aluminio modelado con presiòn y revestidos de goma (en hierro fundido opcion).

Tavolo in ghisa rettificato con guida per tagli paralleli, inclinabile 0-45° (20° norme CE).

Ground cast-iron table with fence for parallel cutting, tilting 0-45° (20° norme CE).

Table en fonte rectifiée avec equerre pour coupes paralléles, inclinable 0-45° (20° norme CE).

Mesa de hierro fundido rectificado con guias para cortes paralelos. Inclinacion con escala graduata 0-45° (20° norme CE).

meber s.p.A.

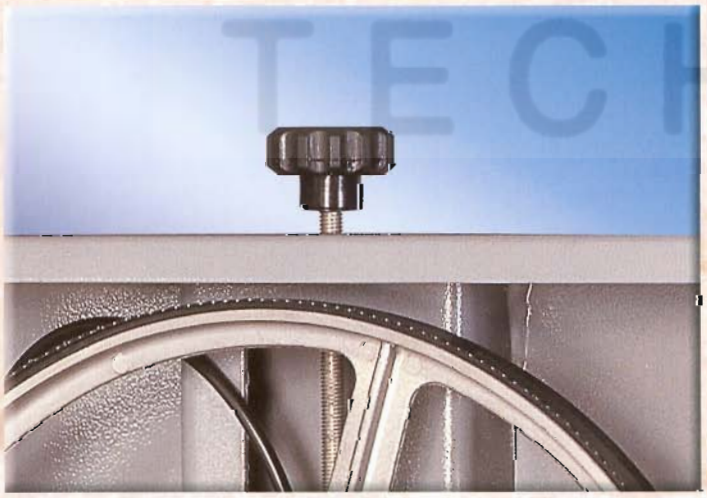

Volantino tensione lama.

Handwheel for blade tensioning.

Volant à main pour la tension de la lame.

Volante de mano para tender la hoja.

Piedistallo (Standard versione CE).

Floor stand (Standard CE).

Piédestal (Standard CE).

Apoyo (Standard Normas CE).

Guidalama superiore e inferiore di precisione; a rotelle speciale per P400.

Precision blade guides top and bottom; and with special ball bearings for P400.

Double guide lame de precision; special à galet pour P400.

Guia-hoja superior y inferior de precision, y espécial con buje en bronce por P400.

OPTIONALS:

Carrello per facile spostamento

Carriage for an easy desplacement (mobility kit)

Chariot pour un deplacement facile

Carro para desplaziamento

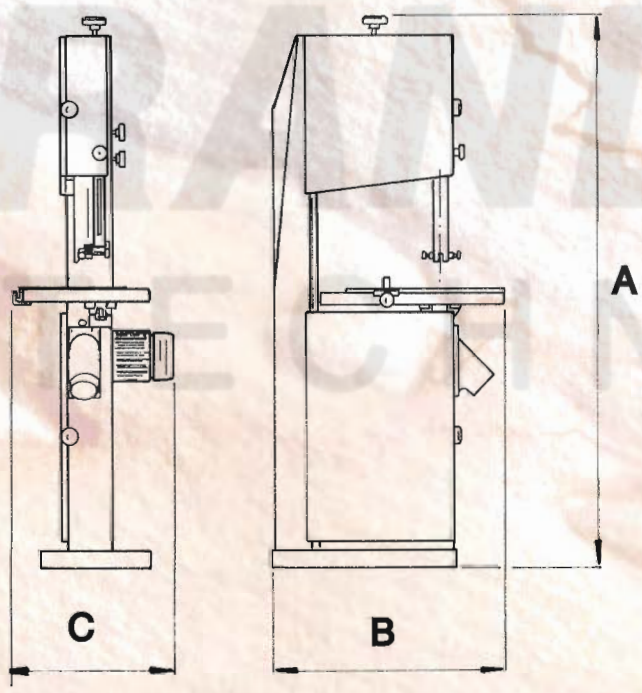

	P320	P400CE	P400
A	1010	1720	1810
B	600	600	730
C	500	500	545

Lunghezza della lama.
Width of blade.
Largeur du ruban.
Ancho de la hoja.

3 4 6 10 12

Raggi minimi di curvatura.
Minimum bend-radius.
Rayons minimaux de corbure.
Radios minimos de curvatura.

3 mm.
8 mm.
16 mm.
26 mm.
60 mm.

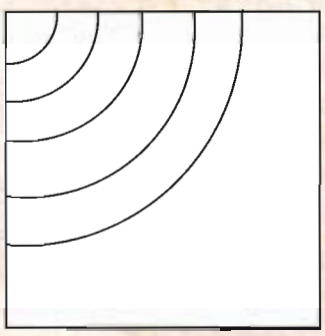

PROFESSIONAL 400

DATI TECNICI - *SPECIFICATIONS*
DONNEES TECHNIQUES - DATOS TECNICOS

MOD.		P320	P400CE/P400	
Utilizzo **Utilisation** **Utilisation** **Empleo**	**Profilo denti** **Theet contour** **Contour du dent** **Pennel diente**	**Dimensioni** **Dimensions** **Dimensions** **Dimensiones**		**Denti per pollice** **Theet nr./inch.** **Dents/pouce** **N° dientes/pulada**
Legno (lavori di contornatura) *Outlining works on wood* *Travaux de contour sur bois* *Trabajos de contorno sobre madera*		6x0,5x2190	6x0,5x3160 (CE) 6x0,5x3320	8
Lastre e tubolari non ferrosi *Light alloys tubes and plates* *Laminés et tubulaires en alliages légeres* *Tubular y laminados en aleaciones ligeras*		6x0,5x2190	6x0,5x3160 (CE) 6x0,5x3320	14
Legno plastificato e laminati plastici *Plastified wood - Plastic plates* *Bois plastifié - Laminés plastiques* *Madera plastificada - Laminados plasticos*		10x0,5x2190	10x0,5x3160 (CE) 10x0,5x3320	8
Legno, plastica, truciolame, lega leggera *Wood, light alloys, plastic* *Bois, plastiques, alliages légeres* *Madera plastificada, laminados plasticos*		12x0,5x2190	15x0,5x3160 (CE) 15x0,5x3320	6
Legno (grossi spessori) *Wood (thick)* *Bois (grands épaisseurs)* *Madera (espesa)*	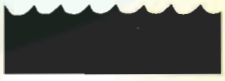	16x0,5x2190	25x0,5x3160 (CE) 25x0,5x3320	4
Gomma piuma, cuoio, stoffa *Rubber, cork, papaer, felt* *Caoutchouc, papier, liège, feutre* *Goma, corcho, papel, fieltro*		16x0,5x2190	25x0,5x3160 (CE) 25x0,5x3320	4

MODELLO		P320	P400CE	P400
Diametro dei volani - *Flywheels diameter* *Diamètre des volants -Diametros de los volantes*	mm.	320	400	400
Capacità di taglio - *Cutting capacity* *Capacité de coupe - Capacitad de corte*	mm.	315x170	390x225	390x300
Lunghezza max. lama - *Max. blade lenght* *Longueur max. de la lame - Longitud max, hoja*	mm.	2190	3160	3320
Larghezza max. lama - *Max. blade width* *Largeur max. de la lame - Ancho max, hoja*	mm.	20	25	25
Velocità della lama - *Blade speed* *Vitesse de la lame - Velocidad de la hoja*	mt/1'	950	1140	1140
Velocità del volano - *Flywheels speed* *Tours de volants - Velocidad de los volantes*	g/l'- T/1' R.P.M.	940	781	781
Dimensione del piano - *Table size* *Dimensions de la table - Dimensiones de la mesa*	mm.	380x380	500x400	500x400
Potenza del motore - *Motor power* *Puissance du moteur - Potencia motor*	Hp	0,75	1,5	1,5
Peso netto della macchina - *Net weight* *Poids net - Peso neto*	Kg	58	120	120

I dati tecnici e le caratteristiche possono subire variazioni. - The above data are not binding and can be changed for improvements.
Notre maison se reserve d'apporter changements ou ameliorations. - Los datos tecnicos pueden ser sometidos a variasiones.

meber S.p.A.
Viale Artigianato 1 - 41012 Carpi (MO) Italy - tel. 059.693.584 (2 linee) - fax 059.642.109
http://www.meber.com - e-mail: meber@meber.com

Studio LODI - Modena